Eliwell France
1 avenue de l'ormeteau, 92230 Gennevilliers, France
tel: +33 (0)1 41 47 71 61 fax: +33 (0)1 47 99 95 95
www.eliwell.fr

RTX 600/VS DOMINO ZERO

RTX 600/VS DOMINO ZERO Power Pack + KDE PLUS/ KDX

La famille de régulateurs RTX 600 d'Eliwell comprend des dispositifs spécifiques pour la commande d'équipements frigorifiques et en particulier pour les applications retail. Le RTX 600 est un dispositif électronique utilisé pour contrôler les équipements frigorifiques, avec un détendeur électronique (EEV). **Réduction des coûts de maintenance** • RTX 600 /VS : accès frontal pour le remplacement du module « Power-Pack » • RTX 600 /V : fusible amovible pour la protection du EEV • affichage local et à distance de l'application utilisée par le profil paramétré • configuration des entrées sélectionnables localement par paramétrage, ou imposées par le système de supervision en cas d'erreurs de sonde

Caractéristiques Techniques

Température d'utilisation	-5...50°C
Température de stockage	-30…50°C
Humidité d'utilisation	10…90% HR (sans condensation)
Entrées analogiques/numériques	5x NTC ou PTC ou Pt1000 ou D.I. 1x 4…20mA ou D.I. 1x ratiométrique ou D.I. 1x D.I. sans tension
Sorties numériques	2x SPST 12(5)A 250Vac 1x SPDT 12(5)A 250Vac 1x SPDT 8(4)A 250Vac 1x SPST 8(4)A 250vac 1x Détente électronique
Affichage	KDE Plus / KDX 5000 / KDW Plus
Alimentation	100…240Vac
Ports série	1x RS-485 Televis\ModBus-RTU 1x TTL Unicard\DeviceManager 1x Keyboard 1x LAN

Document non contractuel, modifiable à tout moment sans préavis.

© Eliwell France

Eliwell France
1 avenue de l'ormeteau, 92230 Gennevilliers, France
tel: +33 (0)1 41 47 71 61 fax: +33 (0)1 47 99 95 95
www.eliwell.fr

Schémas de connexion carte base

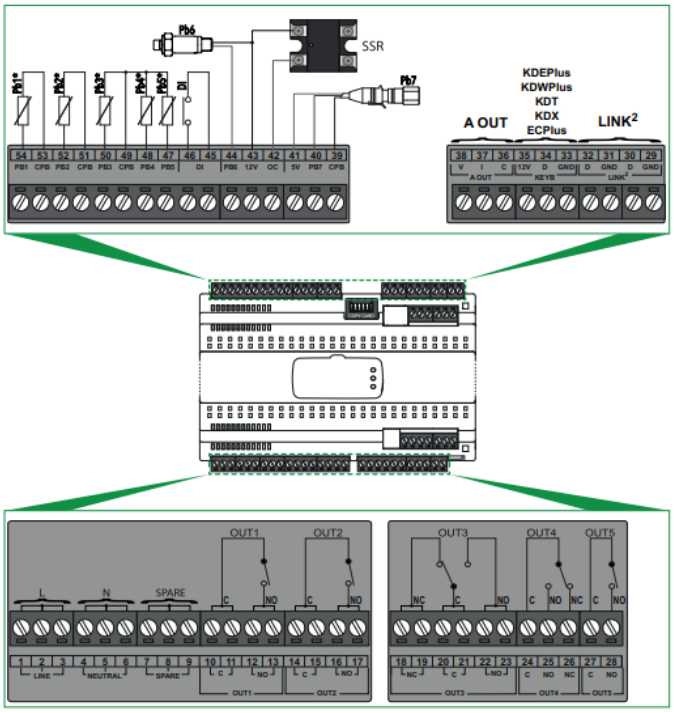

Schémas de connexion carte supérieure

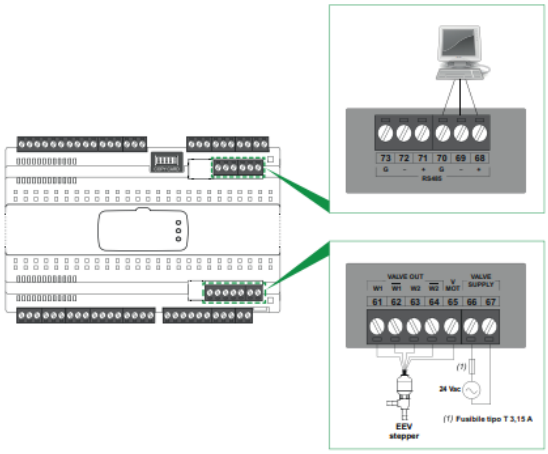

Document non contractuel, modifiable à tout moment sans préavis.

© Eliwell France