Eliwell France
1 avenue de l'ormeteau, 92230 Gennevilliers, France
tel: +33 (0)1 41 47 71 61 fax: +33 (0)1 47 99 95 95
www.eliwell.fr

EW4820 SSR UNIVERSEL 12-230 V

Régulateur deux étages pour la température

Document non contractuel, modifiable à tout moment sans préavis.

© Eliwell France

Eliwell France
1 avenue de l'ormeteau, 92230 Gennevilliers, France
tel: +33 (0)1 41 47 71 61 fax: +33 (0)1 47 99 95 95
www.eliwell.fr

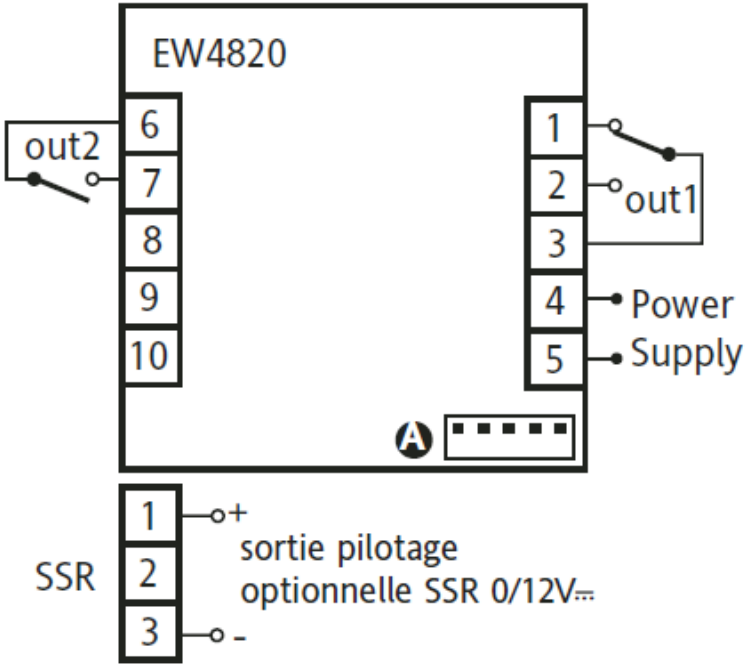

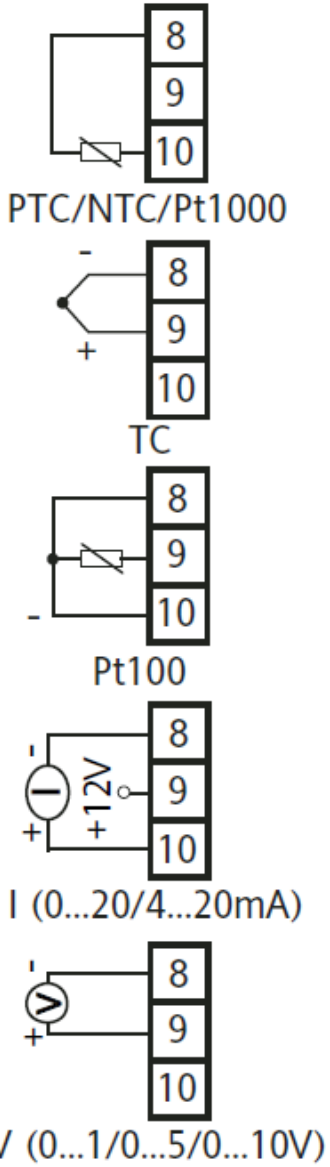

BORNES

1 - 3	N.F. sortie relais out1 voir H21 -sortie pilotage SSR 0/12V⎓ 15mA*
2 - 3	N.O. sortie relais out1 voir H21
6 - 7	N.O. sortie relais out2 voir H22
8-9-10	Entrée Sonde
4 - 5	Alimentation
A	Entrée TTL pour Copy Card et système Televis

Document non contractuel, modifiable à tout moment sans préavis.

© Eliwell France

Eliwell France
1 avenue de l'ormeteau, 92230 Gennevilliers, France
tel: +33 (0)1 41 47 71 61 fax: +33 (0)1 47 99 95 95
www.eliwell.fr

Document non contractuel, modifiable à tout moment sans préavis.

© Eliwell France