Eliwell France
1 avenue de l'ormeteau, 92230 Gennevilliers, France
tel: +33 (0)1 41 47 71 61 fax: +33 (0)1 47 99 95 95
www.eliwell.fr

RC500LX SECT

Régulateur de température pour chambre froide positive et négative

Document non contractuel, modifiable à tout moment sans préavis.

© Eliwell France

Eliwell France
1 avenue de l'ormeteau, 92230 Gennevilliers, France
tel: +33 (0)1 41 47 71 61 fax: +33 (0)1 47 99 95 95
www.eliwell.fr

Schéma

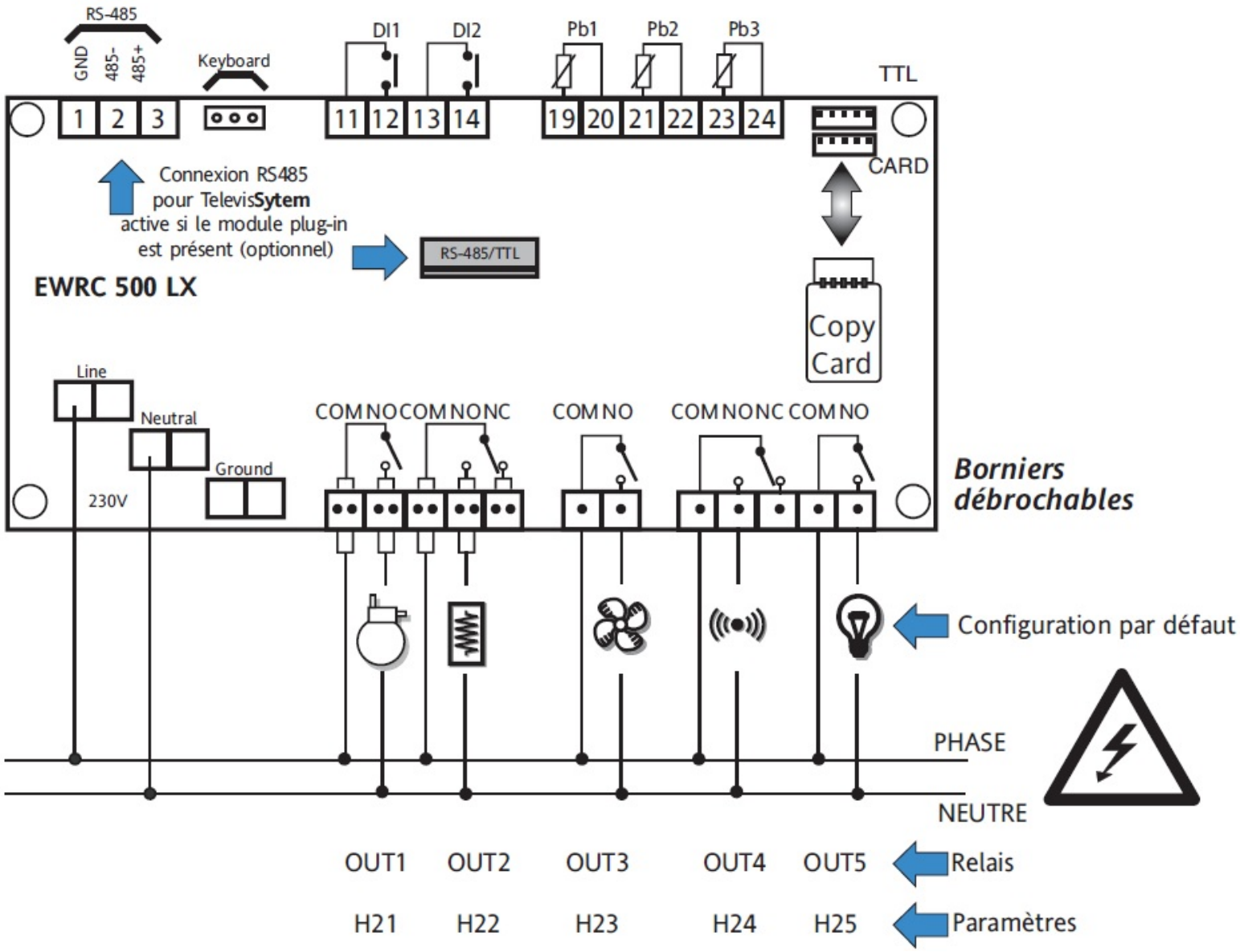

Document non contractuel, modifiable à tout moment sans préavis.

© Eliwell France

Eliwell France
1 avenue de l'ormeteau, 92230 Gennevilliers, France
tel: +33 (0)1 41 47 71 61 fax: +33 (0)1 47 99 95 95
www.eliwell.fr

Document non contractuel, modifiable à tout moment sans préavis.

© Eliwell France