Eliwell France
1 avenue de l'ormeteau, 92230 Gennevilliers, France
tel: +33 (0)1 41 47 71 61 fax: +33 (0)1 47 99 95 95
www.eliwell.fr

PXV(B/N)03S020100 PXV(B/N)03S020100

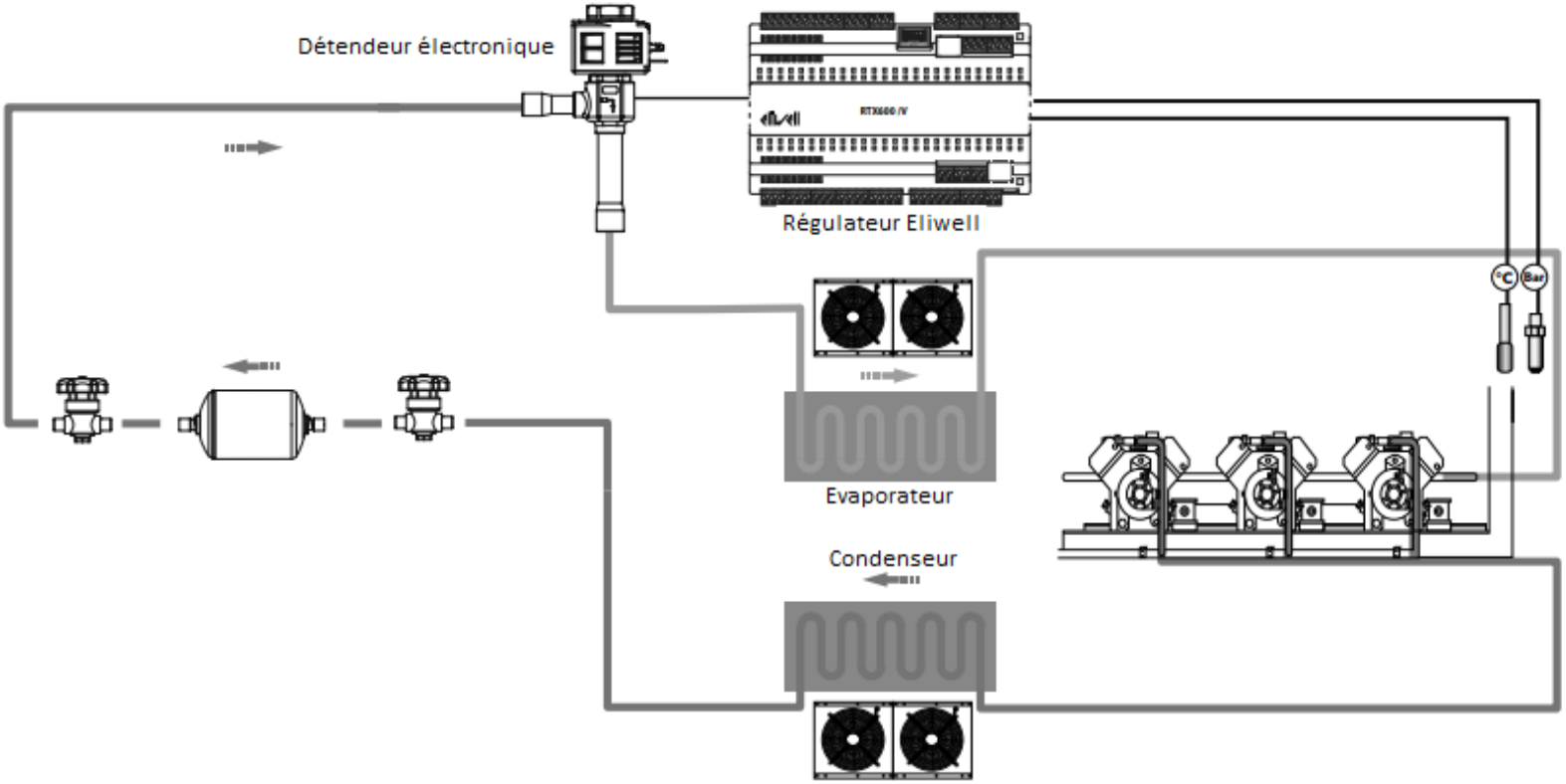

Document non contractuel, modifiable à tout moment sans préavis.
© Eliwell France