Eliwell France
1 avenue de l'ormeteau, 92230 Gennevilliers, France
tel: +33 (0)1 41 47 71 61 fax: +33 (0)1 47 99 95 95
www.eliwell.fr

CM4150 Régulateur de centrale de compresseurs, en format encastrable 32*74mm

Simples à utiliser et à installer (montage sur panneau 32x74) pour le contrôle complet de petites centrales frigorifi ques. Toutes les entrées et les sorties sont indépendantes et confi gurables, ce qui garantit la fi abilité de la plupart des applications avec contrôle étagé ou modulant des compresseurs et des ventilateurs. Il est possible d'augmenter ces E/S en connectant un relais externe à la sortie numérique en basse tension ou des modules d'expansion pour le contrôle des ventilateurs aux sorties analogiques PWM et sous tension.

Caractéristiques Techniques

Protection frontale	IP 65
Boîtier	plastique en résine PC+ABS UL 94VO, verre en polycarbonate, touches en résine thermo plastique
Dimensions	frontales 32x74, profondeur 67mm
Montage	encastrable avec découpe de 29x71 mm (+0,2/0,1 mm)
Température d'utilisation	-5...60°C
Température de stockage	-20...85°C
Humidité d'utilisation	10...90% RH
Humidité de stockage	10...90% RH
Serie	Connexion TTL pour copy card et Televis
Affichage	4 chiffres
Consommation	5 VA max
Alimentation	12Vca ±10%, 50/60Hz
Connexion	1 connecteur Molex pour les entrées (Câble BV) et second pour les sorties (Câble HV)

Document non contractuel, modifiable à tout moment sans préavis.

© Eliwell France

Eliwell France
1 avenue de l'ormeteau, 92230 Gennevilliers, France
tel: +33 (0)1 41 47 71 61 fax: +33 (0)1 47 99 95 95
www.eliwell.fr

EWCM 4150

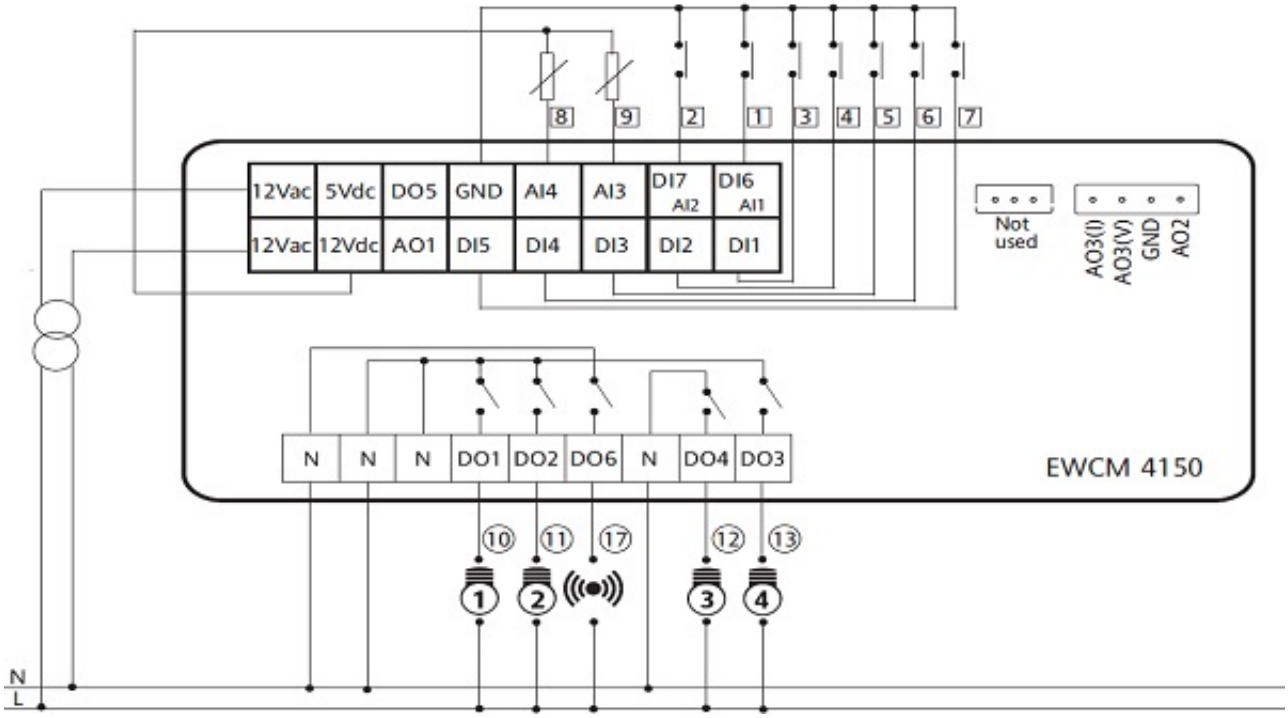

Document non contractuel, modifiable à tout moment sans préavis.

© Eliwell France