Eliwell France
1 avenue de l'ormeteau, 92230 Gennevilliers, France
tel: +33 (0)1 41 47 71 61 fax: +33 (0)1 47 99 95 95
www.eliwell.fr

SMP5500CS Automate programmable de la gamme FREE WAY

Forte de son expérience, Eliwell a élargi son champs d'applications grâce aux automates programmables de la gamme FREE WAY

Les modèles sont disponibles dans la version avec montage sur rail DIN (SMD avec afficheur, SMC sans afficheur), qui permet une grande économie pour le temps de câblage, ainsi que dans le format consolidé 32x74 Eliwell (SMP) pour le montage encastrable. Eliwell fournit différentes extensions (SE, SME) et différents terminaux (SKP, SKW) à combiner aux modèles de la série FREE Smart. Toutes les entrées et sorties sont indépendantes et configurables pour l'adaptation la plus parfaite possible à n'importe quel système. Tous les modèles FREE Smart sont dotés d'une connexion série TTL qui facilite leur intégration aux systèmes de contrôle de l'installation où ils sont montés. Le protocole de communication standard ModBus permet d'accéder à toutes les ressources du contrôleur en garantissant ainsi un contrôle complet de l'installation. Les modèles /S disposent à bord de la liaison série RS485. Chaque modèle de la plate-forme FREE Way peut être connecté à une extension SE / SME par port série LAN et aux/à • terminaux SKP10 et/ou SKP22(L) pour la visualisation du menu sur l'afficheur à bord de la machine • 1 terminal SKW22(L) pour la visualisation du menu avec afficheur à distance dans un local (bureau, maison) avec la possibilité de contrôler la température de la pièce

Microprocesseur

UC	14,7 MHz
Mémoire disponible pour Application	190 Ko
Mémoire RAM mappage automatique	2300 Bytes
Mémoire RAM mappage ModBus	1024 Bytes
EEPROM	1024 Bytes

Condition d'utilisation

Température d'utilisation	-20...55°C
Température de stockage	-40...85°C
Humidité d'utilisation	10...90%HR
Humidité de stockage	10...90%HR

Caractéristiques

Alimentation	12-24 Vca /24 Vcc
Dimensions	32*74mm
Réseaux	TTL/LAN/RS485 esclave
Connexion	Connecteur Molex et borniers débrochable
Boîtier	résine plastique PC+ABS avec degré d'extinction V0
Affichage	4 digits + 18 icônes
Montage	Encastrable
Précision	Programmable

Document non contractuel, modifiable à tout moment sans préavis.

© Eliwell France

Eliwell France
1 avenue de l'ormeteau, 92230 Gennevilliers, France
tel: +33 (0)1 41 47 71 61 fax: +33 (0)1 47 99 95 95
www.eliwell.fr

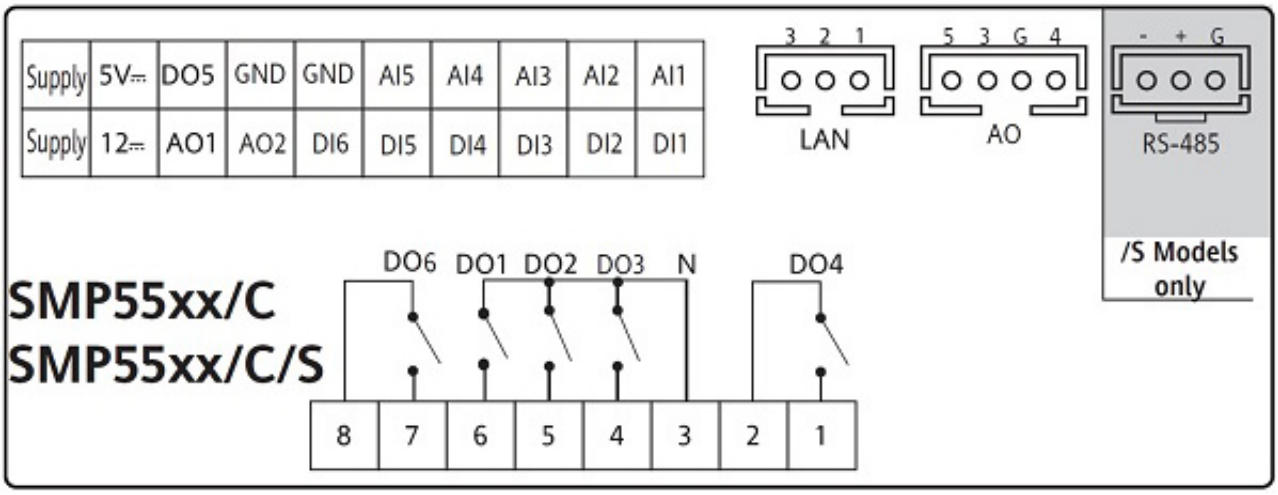

Document non contractuel, modifiable à tout moment sans préavis.

© Eliwell France