Eliwell France
1 avenue de l'ormeteau, 92230 Gennevilliers, France
tel: +33 (0)1 41 47 71 61 fax: +33 (0)1 47 99 95 95
www.eliwell.fr

SMC5500CS Automate programmable de la gamme FREE WAY

Forte de son expérience, Eliwell a élargi son champs d'applications grâce aux automates programmables de la gamme FREE WAY

FREE Way : la nouvelle façon d'Eliwell de concevoir la programmabilité pour permettre à ses propres clients de réaliser leurs solutions de façon rapide et efficace. FREE Way est la nouvelle plate-forme programmable développée par Eliwell et composée de la Suite logicielle FREE Studio, de FREE Smart, FREE Panel et FREE Evolution, la nouvelle gamme de contrôleurs programmables disponible dans plusieurs formats. FREE Studio, suite logicielle simple et flexible, est compatible avec les 5 langages de programmation standards (IEC61131-3) et présente une structure permettant de gérer une gamme complète de contrôleurs, quelles que soient leur complexité et leurs dimensions, afin de répondre de façon optimale aux besoins du client en termes de personnalisation de l'installation.

Microprocesseur

UC	14,7 MHz
Mémoire disponible pour Application	190 Ko
Mémoire RAM mappage automatique	2300 Bytes
Mémoire RAM mappage ModBus	1024 Bytes
EEPROM	1024 Bytes

Condition d'utilisation

Température d'utilisation	-20...55°C
Température de stockage	-40...85°C
Humidité de stockage	10...90%HR
Humidité d'utilisation	10...90%HR

Caractéristiques

Alimentation	12-24 Vca /24 Vcc
Dimensions	4 Din oméga
Réseaux	TTL/LAN/RS485 esclave
Connexion	Connecteur Molex et borniers débrochable
Boîtier	résine plastique PC+ABS avec degré d'extinction V0
Affichage	4 digits + 18 icônes
Montage	Rail din
Précision	Programmable

Document non contractuel, modifiable à tout moment sans préavis.

© Eliwell France

Eliwell France
1 avenue de l'ormeteau, 92230 Gennevilliers, France
tel: +33 (0)1 41 47 71 61 fax: +33 (0)1 47 99 95 95
www.eliwell.fr

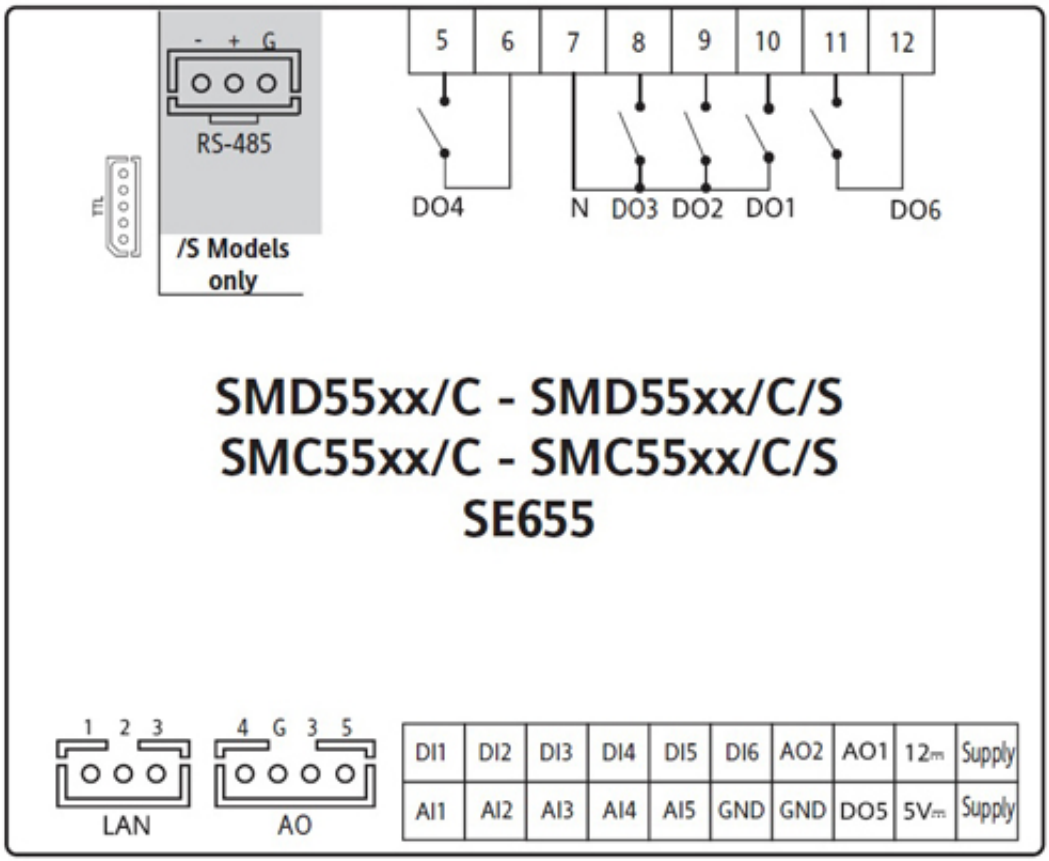

Document non contractuel, modifiable à tout moment sans préavis.

© Eliwell France